Grundriss

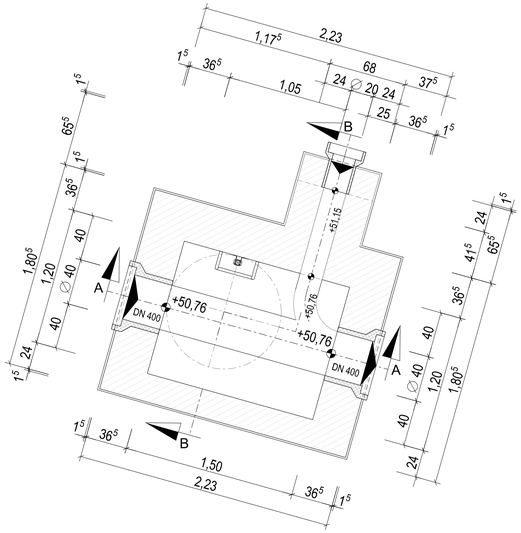

Schnitt A - A

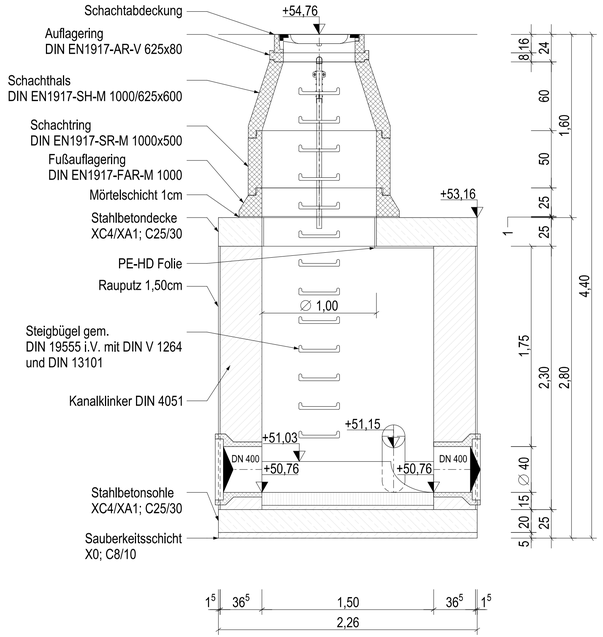

Schnitt B - B

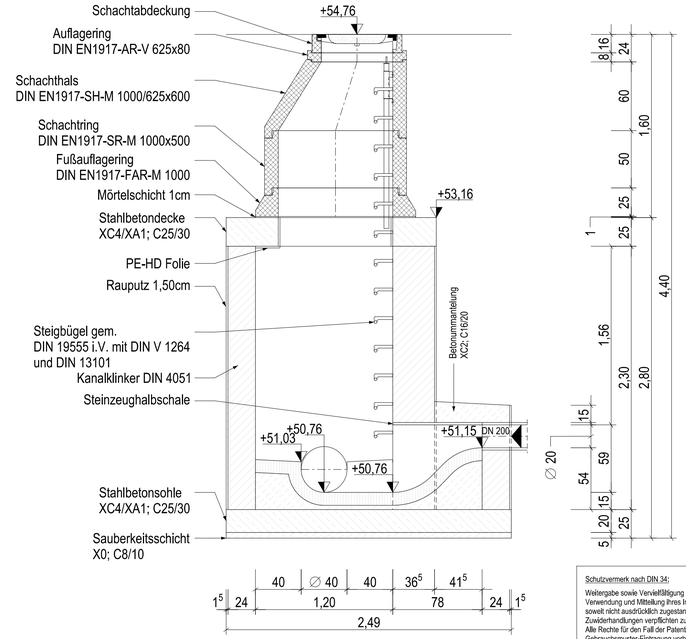

Schutzvermerk nach DIN 34:

Weitergabe sowie Vervielfältigung dieser Unterlage, Verwendung und Mitteilung ihres Inhalts nicht gestattet, soweit nicht ausdrücklich zugestanden. Zuwiderhandlungen verpflichten zu Schadenersatz. Alle Rechte für den Fall der Patentierung oder Gebrauchsmuster-Eintragung vorbehalten.

Ausbildung der Details gemäß den gültigen Anlagen zum Leistungsverzeichnis!

Alle Maße sind am Bau zu prüfen !

Achtung!

1. Stahlbetonteile sind den statischen Erfordernissen entsprechend auszuführen. Lastannahmen nach DIN 1072 Bemessung für SLW 60.
2. Stahlbeton nach DIN 1045 min. C25/30.
3. Endgültige Geländehöhen dem Ausbauplan entnehmen.
4. Steigleiter, Handlauf und Einsteighilfe aus Stahl nach Werkstoffnummer 1.4571.
5. Einstieg nach Angabe der örtl. Bauleitung.

Zu dieser Schachtzeichnung gehört die Bauzeichnung Nr. 6775 !

Index	Änderung Datum	Änderung	Name
D			
C			
B			
A			

Stadtentwässerung **Hannover**

Bereich Planung und Bau - 68.1 -
Sorststraße 16
30165 Hannover

Vorplanung / Entwurf / Ausführung / Bestand: X

Projekt:

Friedrichswall 2.BA

KM - Erneuerung

Schacht M02

	Name	Datum	Maßstab:	Blattgröße:	Zeichnung genehmigt am:
gezeichnet	Biskup	15.07.2015	1:25	900x297	
bearbeitet	Harms	15.07.2015			
geprüft	Dr. Menze	15.07.2015	Projekt-Nr.: V-1-0015-01-20	Zeichnung-Nr.: 6874	Index:
Modell:					

Datei: H:\magdat\Hannover 13S\Schächte Kernbohrung\BZ 6874 Schacht M02

Bearbeitungsstand : 15.07.2015